Instructions d'installation de l'Apollo™ MS-RA670

Informations importantes relatives à la sécurité

⚠ AVERTISSEMENT

Le non-respect de ces avertissements et de ces mises en garde est susceptible de provoquer des blessures, d'endommager le bateau ou de dégrader les performances du produit.

Consultez le guide *Informations importantes sur le produit et la sécurité* inclus dans l'emballage du produit pour prendre connaissance des avertissements et autres informations importantes sur le produit.

Cet appareil doit être installé conformément à ces instructions.

Déconnectez l'alimentation du bateau avant de commencer à installer ce produit.

Avant d'alimenter ce produit en électricité, vérifiez que la mise à la terre est correcte et qu'elle respecte les instructions de ce guide.

⚠ ATTENTION

Portez toujours des lunettes de protection, un équipement antibruit et un masque anti-poussière lorsque vous percez, coupez ou poncez.

AVIS

Lorsque vous percez ou coupez, commencez toujours par vérifier la nature de la face opposée de l'élément.

N'utilisez pas la chaîne stéréo comme modèle lorsque vous percez les trous de montage, car cela peut endommager l'écran en verre et annuler la garantie. Vous devez utiliser uniquement le modèle inclus pour percer correctement les trous de montage.

Lisez toutes les instructions d'installation avant de commencer l'installation. Si vous rencontrez des difficultés durant l'installation, contactez le service d'assistance produit de FUSION®.

Contenu de l'emballage

- Joint de montage
- Quatre vis autoperceuses de jauge 8
- Deux cache-vis
- Faisceau de câbles d'alimentation et de haut-parleur
- Faisceaux de câbles pour entrée auxiliaire, sortie ligne et sortie caisson de basse
- Cache antipoussière

Outils requis

- Tournevis cruciforme
- Perceuse électrique
- Foret (la taille varie en fonction du matériel de montage et des vis utilisées)
- Foreuse rotative ou scie sauteuse
- Mastic d'étanchéité à base de silicone (facultatif)

Considérations relatives au montage

- La chaîne stéréo doit être installée sur une surface plane.
- L'emplacement d'installation doit permettre une circulation de l'air suffisante derrière la chaîne stéréo afin d'évacuer la chaleur.
- Si vous installez la chaîne stéréo à un emplacement pouvant être au contact de l'eau, elle doit être montée à 45 degrés maximum par rapport au plan horizontal.
- Si vous installez la chaîne stéréo à un emplacement pouvant être au contact de l'eau, le câble doit être équipé d'une boucle d'égouttement pour permettre à l'eau de s'écouler du câble et d'éviter d'endommager la chaîne stéréo.
- Si vous devez monter la chaîne stéréo à l'extérieur d'un bateau, elle doit être installée à un emplacement situé bien au-dessus de la ligne de flottaison pour ne pas être immergée.
- Si vous devez monter la chaîne stéréo à l'extérieur d'un bateau, elle doit être installée à un emplacement éloigné des quais, des pilotis et autres équipements.
- Pour éviter des interférences avec un compas magnétique, la chaîne stéréo doit être installée à au moins 20 cm (7,87’’) de distance des compas.

Installation de la chaîne stéréo

AVIS

N'utilisez pas la chaîne stéréo comme modèle lorsque vous percez les trous de montage, car cela peut endommager l'écran en verre et annuler la garantie. Vous devez utiliser uniquement le modèle inclus pour percer correctement les trous de montage.

Faites attention lorsque vous percez le trou pour monter la chaîne stéréo. Le dégagement entre le boîtier et les trous de fixation est très réduit et en perçant un trou trop grand, vous risquez de compromettre la stabilité de la chaîne stéréo après son installation.

Soyez prudent si vous installez la chaîne stéréo sur un bateau en aluminium ou dont la coque est faite d'un matériau conducteur et que vous devez isoler le système électrique de la coque.

N'appliquez ni graisse ni lubrifiant sur les vis utilisées pour l'installation de la chaîne stéréo sur la surface de montage. Ces substances risquent d'endommager le revêtement de la chaîne stéréo.

Avant de monter la chaîne stéréo dans un nouvel emplacement sur la surface de montage, vous devez choisir un emplacement conforme aux recommandations de montage.

1. Découpez le modèle et assurez-vous qu'il s'adapte à l'emplacement de montage.
2. Faites adhérer le modèle à la surface de montage.
3. A l'aide d'un foret adapté à la surface de montage, percez un trou à l'intérieur du coin de la ligne pointillée dessinée sur le modèle pour préparer la surface de montage à la découpe.
4. A l'aide d'une scie-cloche, découpez le support de montage le long de la ligne en pointillés du modèle.
5. Placez la chaîne stéréo dans la découpe ① pour vérifier l'ajustement.

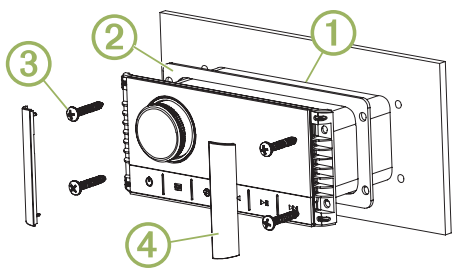

6. Au besoin, utilisez une lime et du papier de verre pour affiner le contour de la découpe.
7. Lorsque la chaîne stéréo est bien ajustée au contour, assurez-vous que les trous de montage sur la chaîne stéréo s'alignent sur les trous d'implantation du modèle.

Avril 2019
190-02516-91_0A

8 Si les trous de montage sur la chaîne stéréo ne sont pas alignés, repérez les nouveaux emplacements des trous d'implantation.

9 Percez les trous d'implantation à l'aide d'un foret de taille adaptée à la surface de montage.

10 Retirez le modèle de la surface de montage.

11 Effectuez les branchements nécessaires (*Considérations relatives à la connexion*, page 2).

12 Sélectionner une option :

- Si vous installez la chaîne stéréo dans un endroit sec, placez le joint de montage inclus ② au dos de la chaîne stéréo.
- Si vous installez la chaîne stéréo dans un endroit potentiellement au contact de l'eau, appliquez du mastic d'étanchéité à base de silicone sur la surface de montage autour de la découpe.

AVIS

N'installez pas le joint de montage inclus si vous devez appliquer du mastic sur la surface de montage. Si vous installez le joint de montage en plus du mastic, vous risquez de réduire la résistance à l'eau.

13 Placez la chaîne stéréo dans la découpe.

14 Fixez la chaîne stéréo à la surface de montage à l'aide des vis fournies ③.

Serrez les vis à la main lorsque vous fixez la chaîne stéréo sur la surface de montage pour éviter de serrer trop fort.

15 Installez les cache-vis ④.

Considérations relatives à la connexion

Pour que votre chaîne stéréo fonctionne correctement, vous devez la connecter à une source d'alimentation, à des haut-parleurs et aux sources d'entrée. Prenez le temps de réfléchir à la mise en place de la chaîne stéréo, des haut-parleurs, des sources d'entrée, du réseau NMEA 2000® facultatif et des appareils ou du réseau FUSION PartyBus™ facultatifs avant d'effectuer tout branchement.

Identification de port

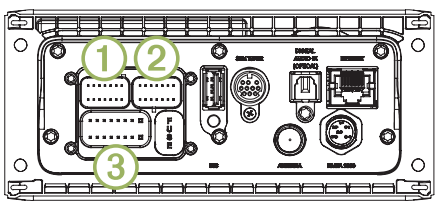

Élément	Description
①	Connecte la chaîne stéréo au faisceau de câbles de la zone 3.
②	Permet de connecter la chaîne stéréo au faisceau de câbles pour l'entrée auxiliaire 1 et pour les sorties ligne et caisson de basse des zones 1 et 2.
③	Connecte la chaîne stéréo au faisceau de câbles d'alimentation et du haut-parleur.
FUSE	Contient le fusible 15 A de l'appareil.
USB	Connecte la chaîne stéréo à une source USB.
SXM TUNER	Connecte la chaîne stéréo à un récepteur SiriusXM® Connect pour capter les stations SiriusXM lorsqu'elles sont disponibles (non inclus). Se connecte à un module FUSION DAB pour recevoir les stations DAB lorsqu'elles sont disponibles (non inclus).
DIGITAL AUDIO IN (OPTICAL)	Permet de connecter la chaîne stéréo à une source audio optique, comme une télévision ou un lecteur DVD.
ETHERNET	Connecte la chaîne stéréo à une autre chaîne stéréo FUSION PartyBus, zone stéréo ou à un autre réseau (*Réseau FUSION PartyBus*, page 4).
ANTENNA	Connecte la chaîne stéréo à une antenne AM/FM classique. Si vous installez la chaîne stéréo sur un bateau avec une coque en métal, vous devez utiliser une antenne avec mise à la terre. Si vous installez la chaîne stéréo sur un bateau dont la coque n'est pas en métal, vous devez utiliser une antenne sans mise à la terre. Consultez les instructions d'installation fournies avec votre antenne pour plus d'informations.
NMEA 2000	Connecte la chaîne stéréo à un réseau NMEA 2000 (*NMEA 2000 Schéma de câblage du système*, page 4). Permet une connexion directe à une télécommande de la série NRX (*Configuration d'une télécommande filaire en option*, page 4).

Identification du connecteur et des fils du faisceau de câbles

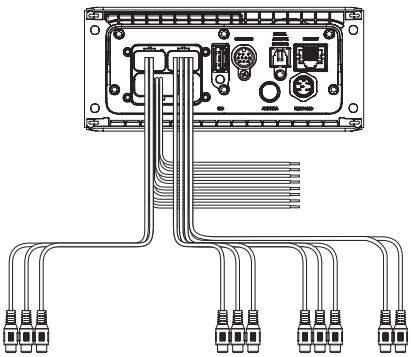

Fonction du fil ou du connecteur RCA	Couleur du fil nu ou nom de l'étiquette RCA	Remarques
Terre (-)	Noir	Se connecte à la borne négative d'une source d'alimentation 12 V c.c. capable de fournir 15 A. Vous devez connecter ce fil avant le fil jaune. Tous les accessoires connectés à la chaîne stéréo doivent partager le même emplacement de prise de terre (*Raccordement à l'alimentation*, page 3).
Alimentation (+)	Jaune	Se connecte à la borne positive d'une source d'alimentation 12 V c.c. capable de fournir 15 A.
Allumage	Rouge	Se connecte à une connexion de 12 V c.c. commutée séparée, comme un bus d'allumage, pour allumer et éteindre la chaîne stéréo. Si vous n'utilisez pas une connexion commutée de 12 V c.c., vous devez le connecter à la même source que le fil jaune (alimentation).
Mise sous tension de l'amplificateur	Bleu	Se connecte à des amplis externes facultatifs pour leur permettre de s'allumer lorsque la chaîne stéréo s'allume.

Fonction du fil ou du connecteur RCA	Couleur du fil nu ou nom de l'étiquette RCA	Remarques
Téléphone - silencieux	Marron	Activé lorsqu'il est connecté à la terre. Par exemple, lorsque vous connectez ce fil à un kit mains libres compatible, le son est désactivé ou l'entrée passe en mode AUX lors de la réception d'un appel, et le kit connecte ce fil à la terre. Vous pouvez activer cette fonctionnalité à partir du menu des paramètres.
Dim	Orange	Se connecte au fil d'éclairage du bateau pour atténuer la luminosité de l'écran de la chaîne stéréo lorsque l'éclairage est allumé. La jauge du fil d'éclairage doit être adaptée au fusible alimentant le circuit auquel il est connecté.
Haut-parleur, zone 1 gauche (+)	Blanc	
Haut-parleur, zone 1 gauche (-)	Blanc/noir	
Haut-parleur, zone 1 droite (+)	Gris	
Haut-parleur, zone 1 droite (-)	Gris/noir	
Haut-parleur, zone 2 gauche (+)	Vert	
Haut-parleur, zone 2 gauche (-)	Vert/noir	
Haut-parleur, zone 2 droite (+)	Violet	
Haut-parleur, zone 2 droite (-)	Violet/noir	
Sortie ligne, zone 1 (gauche) Sortie ligne, zone 1 (droite) Sortie caisson de basse, zone 1	ZONE 1 ZONE 1 SUB OUT	Fournit une sortie vers un amplificateur externe et est associé à la commande du volume pour la zone 1. Chaque câble du caisson de basse fournit une sortie mono unique vers un caisson de basse ou un ampli de caisson de basse alimentés.
Sortie de ligne, zone 2 (gauche) Sortie de ligne, zone 2 (droite) Sortie caisson de basse, zone 2	ZONE 2 ZONE 2 SUB OUT	Fournit une sortie vers un amplificateur externe et est associé à la commande du volume pour la zone 2. Chaque câble du caisson de basse fournit une sortie mono unique vers un caisson de basse ou un ampli de caisson de basse alimentés.
Auxiliaire à gauche Auxiliaire à droite	AUX IN	Fournit une entrée ligne stéréo RCA pour les sources audio, comme un lecteur CD ou MP3.
Sortie ligne, zone 3 (gauche) Sortie ligne, zone 3 (droite) Sortie caisson de basse, zone 3	ZONE 3	Fournit une sortie vers un amplificateur externe et est associé à la commande du volume pour la zone 3. Chaque câble du caisson de basse fournit une sortie mono unique vers un caisson de basse ou un ampli de caisson de basse alimentés.

Raccordement à l'alimentation

Lorsque vous reliez la chaîne stéréo à l'alimentation, vous devez connecter les deux fils de l'alimentation. Branchez le fil d'alimentation jaune directement sur la batterie. Cela permet d'alimenter la chaîne stéréo et de fournir une alimentation de secours pour compenser les creux de tension.

Branchez le fil d'allumage rouge à la même batterie via le commutateur d'allumage ou un autre commutateur manuel pour allumer et éteindre la chaîne stéréo. Si vous n'acheminez pas le fil rouge à travers le commutateur d'allumage ou un autre commutateur manuel, vous pouvez connecter le fil rouge au fil jaune et les relier tous les deux à la borne positive (+) de la batterie.

Vous devez connecter les fils d'alimentation à la batterie en utilisant un fusible 15 A ou un disjoncteur 15 A.

Si vous avez besoin d'une rallonge pour l'alimentation (jaune) et la mise à la terre (noir), utilisez un fil 14 AWG (2,08 mm^2). Pour des rallonges supérieures à 1 m (3 pieds), utilisez un fil 12 AWG (3,31 mm^2). Si vous avez besoin d'une rallonge pour le fil rouge, utilisez un fil 22 AWG (0,33 mm^2).

1. Acheminez les fils d'alimentation jaune ①, d'allumage rouge ② et de mise à la terre noir ③ jusqu'à la batterie et la fiche du faisceau de câbles jusqu'à la chaîne stéréo.

   Ne connectez pas le faisceau de câbles à la chaîne stéréo tant que toutes les connexions de fils dénudés n'ont pas été faites.

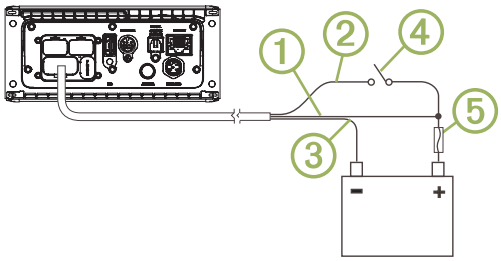

2. Connectez le fil noir à la borne négative (-) de la batterie.
3. Si vous acheminez le fil rouge via le commutateur d'allumage ou un autre commutateur manuel ④, connectez le fil d'allumage rouge au commutateur d'allumage ou à l'autre commutateur.
4. Connectez le fil rouge au fil jaune, installez un fusible 15 A ⑤ aussi près de la batterie que possible et connectez les deux fils à la borne positive (+) de la batterie.

   REMARQUE : si vous utilisez le fil rouge à travers un interrupteur à fusibles, il n'est pas nécessaire de connecter le fil rouge au fil jaune ou d'ajouter un autre fusible au fil rouge.

Zones de haut-parleurs

Vous pouvez regrouper les haut-parleurs d'une zone dans une zone de haut-parleur. Ceci vous permet de contrôler le volume de chaque zone spécifique. Par exemple, vous pouvez baisser le son dans la cabine et l'augmenter sur le pont.

Vous pouvez connecter jusqu'à deux paires de haut-parleurs au canal de chaque zone, en parallèle. Une zone ne peut pas prendre en charge plus de quatre haut-parleurs à l'aide de l'ampli intégré.

Les zones 1 et 2 sont alimentées par l'ampli intégré. La zone 3 n'est disponible qu'en tant que sortie fixe. Pour utiliser les sorties RCA ligne et RCA caisson de basse de la zone 3, vous devez connecter un ampli externe.

Vous pouvez régler la balance, la limite de volume, le niveau des basses et la fréquence des basses, donner un nom à chaque zone et configurer d'autres paramètres spécifiques à chaque zone.

Exemple de câblage d'un système à une seule zone

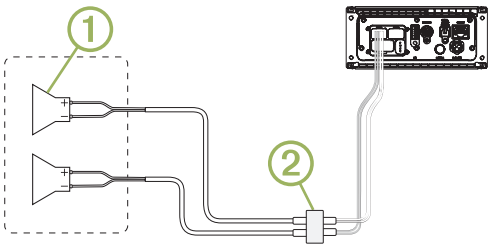

①	Haut-parleurs
②	Connexion étanche

Câblage étendu du système

Ce schéma illustre une installation du système comprenant un ampli externe et un caisson de basse connectés à la zone 2 de la chaîne stéréo. Vous pouvez connecter un ampli et un caisson de basse à toutes les zones de la chaîne stéréo.

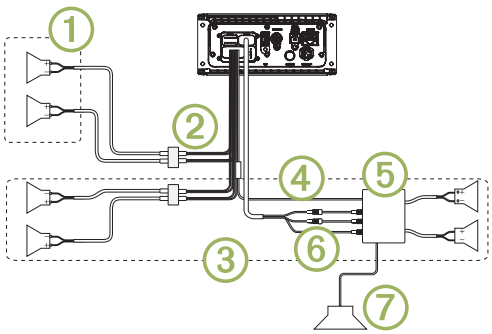

Élément	Description
①	Haut-parleurs de la zone 1
②	Connexion étanche
③	Haut-parleurs de la zone 2
④	Fil de signal de mise sous tension de l'amplificateur Vous devez connecter ce fil à chaque ampli connecté à la sortie ligne d'une zone.
⑤	Ampli alimenté connecté à la sortie ligne de la zone 2
⑥	Sortie ligne de la zone 2 et sortie caisson de basse Chaque câble du caisson de basse fournit une sortie mono unique vers un caisson de basse ou un ampli de caisson de basse alimentés.
⑦	Caisson de basse

Connexion d'un module SiriusXM Tuner

Cet appareil est compatible avec le module tuner SiriusXM SXV300 ou celui des véhicules plus récents.

1 Si vous avez déjà connecté une source USB, déconnectez-la de la chaîne stéréo.
2 Connectez le câble du module tuner SiriusXM au port SXM TUNER au dos de la chaîne stéréo.
3 Suivez les instructions fournies avec le module tuner SiriusXM et l'antenne pour terminer SiriusXM l'installation.
4 Si besoin, reconnectez la source USB.
5 Terminez l'installation de la chaîne stéréo.

NMEA 2000 Schéma de câblage du système

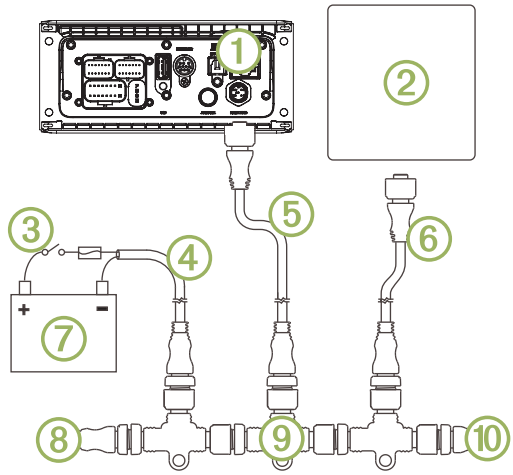

①	Chaîne stéréo
②	Prise en charge de l'écran multifonction du traceur ou compatible télécommande FUSION NMEA 2000
③	Interrupteur d'entrée de ligne
④	NMEA 2000 Câble d'alimentation
⑤	Câble de dérivation NMEA 2000 de la chaîne stéréo, jusqu'à 6 m (20 pi)
⑥	Câble de dérivation NMEA 2000 de l'écran multifonction du traceur ou compatible avec télécommande FUSION NMEA 2000
⑦	Alimentation 9 à 16 V c.c.
⑧	NMEA 2000 Borne ou câble de dorsale
⑨	NMEA 2000 Connecteur en T
⑩	NMEA 2000 Borne ou câble de dorsale

Configuration d'une télécommande filaire en option

AVIS

Par défaut, la chaîne stéréo est configurée pour fonctionner avec un réseau NMEA 2000. L'option ALIMENTATION NRX doit être activée uniquement si une télécommande en option est directement connectée à la chaîne stéréo. L'activation de cette option lorsque la chaîne stéréo est connectée à un réseau NMEA 2000 peut détériorer les autres appareils connectés au réseau NMEA 2000.

Si vous branchez une télécommande NRX filaire en option directement à la chaîne stéréo, sans passer par le réseau NMEA 2000, vous devez procéder à quelques réglages supplémentaires.

1 Sélectionnez ☰ > **RÉGLAGES** > **OPTIONS DE MISE SOUS TENSION**.
2 Sélectionner une option :
   - Si vous avez connecté votre chaîne stéréo et votre télécommande filaire en option à un réseau NMEA 2000, vérifiez que l'option **ALIMENTATION NRX** n'est pas sélectionnée. Ainsi, la télécommande en option est alimentée par le réseau NMEA 2000.
   - Si vous avez connecté la télécommande filaire en option directement à la chaîne stéréo via le connecteur NMEA 2000, sélectionnez l'option **ALIMENTATION NRX**. Ainsi, la chaîne stéréo alimente la télécommande en option.

Réseau FUSION PartyBus

La fonction de réseau FUSION PartyBus vous permet de connecter plusieurs chaînes stéréo compatibles sur le même

réseau, à l'aide d'une combinaison de connexions filaires et sans fil.

La chaîne stéréo Apollo RA670 n'intègre pas la technologie Wi-Fi®. Pour utiliser les fonctions sans fil du réseau FUSION PartyBus, vous devez connecter la chaîne stéréo au réseau FUSION PartyBus à l'aide d'un câble Ethernet, puis connecter un point d'accès Wi-Fi ou un routeur au réseau FUSION PartyBus.

Une chaîne stéréo FUSION PartyBus, comme la Apollo RA670, peut diffuser des sources sur d'autres chaînes stéréo FUSION PartyBus connectées au réseau. Les chaînes stéréo FUSION PartyBus connectées vous permettent aussi de contrôler la lecture des fichiers multimédias sur la chaîne stéréo FUSION PartyBus.

Une zone stéréo FUSION PartyBus, comme la zone stéréo Apollo SRX400 peut diffuser du contenu depuis une chaîne stéréo FUSION PartyBus, mais ne peut pas diffuser des sources vers d'autres chaînes stéréo FUSION PartyBus sur le réseau.

Les chaînes stéréo FUSION PartyBus ne vous permettent pas de contrôler le volume des haut-parleurs d'une autre chaîne stéréo. Vous ne pouvez que régler le volume des haut-parleurs ou zones de haut-parleurs connectés directement au réseau.

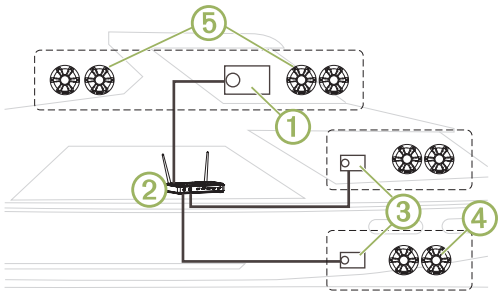

Sur l'image ci-dessus, une chaîne stéréo Apollo RA670 ① est connectée à un routeur sans fil ② et à deux zones de stéréo Apollo SRX400 ③.

Une zone stéréo FUSION PartyBus, comme la Apollo SRX400, contrôle le volume d'une seule zone de haut-parleur ④. Une chaîne stéréo FUSION PartyBus, par exemple la Apollo RA670, contrôle le volume sur plusieurs zones de haut-parleurs ⑤ pour que cette chaîne stéréo couvre une zone plus vaste.

Remarques relatives au réseau filaire

Gardez à l'esprit les remarques suivantes lorsque vous planifiez l'installation de votre réseau sans fil et de vos connexions filaires.

- Les connexions filaires sont plus fiables que les connexions sans fil. Lorsque vous planifiez votre réseau, utilisez des câbles réseau autant que possible pour connecter les appareils au réseau FUSION PartyBus.
- Vous devez connecter les appareils à l'aide de câbles réseau Cat5e ou Cat6 standard avec connecteurs RJ45.
- Vous pouvez utiliser un câble réseau pour connecter deux appareils compatibles directement.
- Vous devrez peut-être utiliser des commutateurs réseau filaires et des routeurs filaires ou sans fil si vous souhaitez connecter plus de deux chaînes stéréo compatibles à un réseau.
- Si vous installez un routeur sur votre réseau, configurez-le en tant que serveur DHCP par défaut. Pour plus d'informations, reportez-vous au manuel du routeur.
- Si vous ne prévoyez pas d'installer un routeur sur votre réseau, vous devez configurer l'un des appareils FUSION PartyBus comme serveur DHCP.

Exemple de réseau filaire pour les connexions directes

Vous devez configurer un appareil FUSION PartyBus en tant que serveur DHCP lorsque vous connectez deux appareils directement.

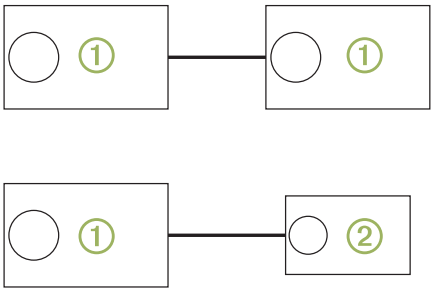

①	Système stéréo FUSION PartyBus
②	Zone stéréo FUSION PartyBus

Exemple de réseau filaire avec un commutateur ou un routeur

Vous devez utiliser des commutateurs réseau filaires, un routeur réseau filaire ou les deux pour connecter plus de deux appareils FUSION PartyBus.

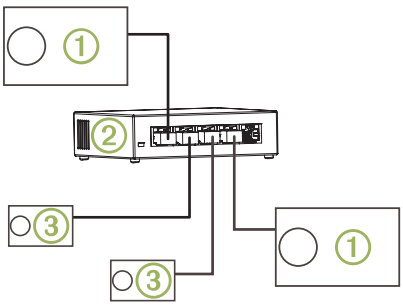

①	Système stéréo FUSION PartyBus
②	Commutateur réseau filaire ou routeur réseau filaire
③	Zone stéréo FUSION PartyBus

Mise en œuvre d'un réseau

Afin de créer un réseau pour vos appareils FUSION PartyBus, vous devez comprendre les bases d'un réseau.

Ces instructions vous expliqueront les bases de la création et de la configuration du réseau. Elles devraient s'appliquer à la plupart des situations. Si vous devez effectuer des tâches plus complexes, comme assigner des adresses IP statiques aux appareils du réseau ou configurer des paramètres avancés sur un routeur connecté, demandez conseil à un professionnel.

1. Choisissez l'emplacement d'installation des appareils FUSION PartyBus que vous souhaitez connecter au réseau.

   REMARQUE : les connexions filaires sont plus fiables que les connexions sans fil. Lorsque vous planifiez votre réseau, optez de préférence pour des câbles réseau lorsque c'est possible et évitez les connexions sans fil.
2. Choisissez l'emplacement d'installation des routeurs ou commutateurs réseau.
3. Acheminez un câble réseau Cat5e ou Cat6 jusqu'à l'emplacement d'installation de la chaîne stéréo, des commutateurs et du routeur.
4. Branchez les câbles réseau sur la chaîne stéréo, les commutateurs et le routeur.

   AVIS

   Ne terminez pas l'installation des chaînes stéréo pour le moment. Commencez par tester le réseau.

5 Allumez tous les appareils connectés au réseau, y compris les appareils sans fil.

6 Si vous utilisez un routeur réseau (filaire ou sans fil), consultez la documentation fournie avec votre routeur pour le configurer en tant que serveur DHCP, si besoin.

Vous devez utiliser la configuration par défaut (IP automatique) de toutes les chaînes stéréo.

7 Testez votre réseau en affichant la liste des appareils FUSION PartyBus sur chaque appareil connecté au réseau, puis procédez comme suit en fonction du résultat :

- Si un appareil FUSION PartyBus n'est pas disponible sur le réseau, résolvez ce problème de réseau (*Résolution des problèmes sur le réseau*, page 6).
- Si tous les appareils FUSION PartyBus sont disponibles sur le réseau terminez l'installation de chaque chaîne stéréo, si ce n'est pas déjà fait.

Résolution des problèmes sur le réseau

Si vous ne voyez pas les appareils FUSION PartyBus connectés au réseau ou si vous ne parvenez pas à vous y connecter, vérifiez les points suivants :

- Vérifiez qu'un seul appareil, une chaîne stéréo ou un routeur, est configuré en tant que serveur DHCP.
- Vérifiez que tous les appareils FUSION PartyBus, commutateurs de réseau, routeurs et points d'accès sans fil sont connectés au réseau et sous tension.
- Vérifiez que les appareils FUSION PartyBus sans fil sont connectés au routeur ou point d'accès sans fil du réseau.
- Si vous avez configuré des adresses IP statiques, vérifiez que chaque appareil dispose d'une adresse IP unique, que les trois premiers groupes de chiffres des adresses IP correspondent et que les masques de sous-réseau de chaque appareil sont identiques.
- Si vous avez modifié la configuration et que vous pensez que ces changements pourraient être à l'origine des problèmes que vous rencontrez, réinitialisez tous les paramètres réseau.

Informations de la chaîne stéréo

Caractéristiques

Général	
Poids	750 g (26,5 oz)
Résistance à l'eau*	IEC 60529 IPX6 et IPX7
Plage de températures de fonctionnement	De 0 à 50 °C (de 32 à 122 °F)
Plage de températures de stockage	De -20 à 70°C (de -4 à 158°F)
Alimentation	De 10,8 à 16 V c.c.
Courant (max.)	15 A
Courant (son désactivé)	Inférieur à 700 mA
Courant (désactivé, mode veille activé)	*50 mA
Courant (désactivé, mode veille désactivé)	35 mA
Fusible	15 A, mini fusible à lame
NMEA 2000LEN	1 (50 mA)
Portée du réseau Bluetooth® sans fil	Jusqu'à 10 m (30 ft)
Portée du réseau ANT® sans fil	Jusqu'à 3 m (10 ft)
Fréquences/Protocoles sans fil	Bluetooth 2,4 GHz @ de 10 à 13,29 dBm nominal ANT 2,4 GHz @ de 4 à 6,92 dBm nominal
Distance de sécurité du compas	20 cm (7,87'')

*Résiste à une immersion accidentelle dans un mètre d'eau pendant 30 minutes et est protégée contre les jets d'eau violents. Pour plus d'informations, consultez la page garmin.com/waterrating.

Ampli de classe D à bord	
Puissance musicale en sortie par canal	4 x 70 W maximum 2 ohms
Pic de puissance en sortie totale	280 W max.
Puissance en sortie par canal	4 x 43 W RMS à entrée 14,4 V c.c, 2 ohms, 10 % THD* 4 x 26 W RMS à entrée 14,4 V c.c, 4 ohms, 10 % THD*
Niveau de sortie ligne (maximum)	5,5 V (crête à crête)
Niveau d'entrée Aux (normal)	1 V RMS

*Il se peut que la chaîne stéréo limite la puissance de sortie pour éviter la surchauffe de l'ampli et pour conserver la dynamique sonore.

Récepteur radio	Europe et Australasie	Etats-Unis	Japon
Gamme de fréquences radio FM	87,5 à 108 MHz	87,5 à 107,9 MHz	76 à 95 MHz
Palier de fréquences FM	50 kHz	200 kHz	50 kHz
Gamme de fréquences radio AM	522 à 1 620 kHz	530 à 1710 kHz	522 à 1 620 kHz
Palier de fréquences AM	9 kHz	10 kHz	9 kHz

Croquis sur les dimensions de la chaîne stéréo

Dimensions (façade)

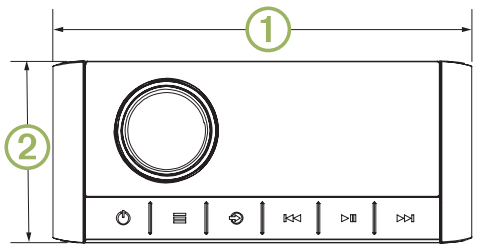

①	157 mm (6,18 po)
②	68 mm (2,68 po)

Dimensions (côtés)

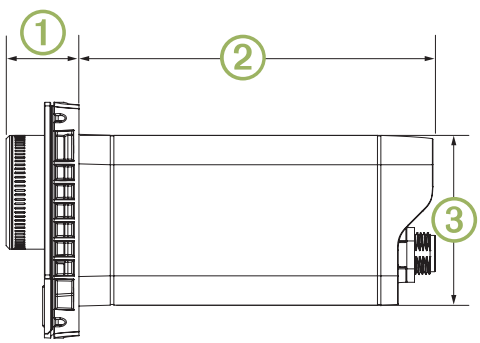

①	21 mm (0,83 po)
②	102 mm (94,0 po)
③	49 mm (1,93 po)

Dimensions (haut)

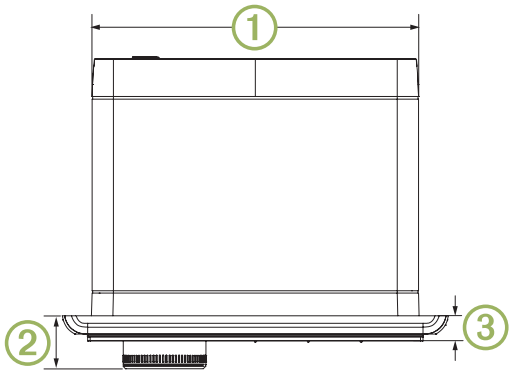

①	130 mm (5,10 po)
②	21 mm (0,83 po)
③	10 mm (0,39 po)

Enregistrement de votre Apollo MS-RA670

Aidez-nous à mieux vous servir en remplissant dès aujourd'hui notre formulaire d'enregistrement en ligne.

- Rendez-vous sur le site www.fusionentertainment.com.
- Conservez en lieu sûr l'original de la facture ou une photocopie.

Mises à jour logicielles

Pour de meilleurs résultats, mettez à jour le logiciel dans tous FUSION les appareils au moment de l'installation pour assurer la compatibilité.

Vous pouvez mettre à jour le logiciel à l'aide d'une clé USB. Pour obtenir les mises à jour logicielles et des instructions sur la manière de mettre à jour l'appareil à l'aide d'une clé USB, accédez à la page de l'appareil sur www.fusionentertainment.com/marine.

Si la chaîne stéréo est connectée à un réseau FUSION PartyBus via un routeur Wi-Fi, vous pouvez également mettre à jour le logiciel à l'aide de l'application Télécommande FUSION-Link™ sur votre appareil Apple® ou Android™ compatible. Pour télécharger l'application et mettre à jour le logiciel de l'appareil, accédez à l'App Store℠ d'Apple ou à la boutique Google Play™.

© 2019 Garmin Ltd. ou ses filiales
Garmin®, ANT®, FUSION® et le logo Fusion sont des marques commerciales de Garmin Ltd. ou de ses filiales, déposées aux États-Unis et dans d'autres pays. Apollo™, FUSION-Link™, et FUSION PartyBus™ sont des marques commerciales de Garmin Ltd. ou de ses filiales. Ces marques commerciales ne peuvent pas être utilisées sans l'autorisation expresse de Garmin.

Apple® est une marque commerciale d'Apple, Inc. déposée aux Etats-Unis et dans d'autres pays. App Store℠ est une marque commerciale d'Apple Inc. déposée aux États-Unis et dans d'autres pays. Android™ et Google Play™ sont des marques déposées de Google Inc. La marque et les logos Bluetooth® sont la propriété de Bluetooth SIG, Inc., et leur utilisation par Garmin est soumise à une licence. NMEA 2000® et le logo NMEA 2000 sont des marques déposées de la National Marine Electronics Association. SiriusXM® est une marque déposée de SiriusXM Radio Inc. Wi-Fi® est une marque déposée de Wi-Fi Alliance Corporation. Les autres marques et noms commerciaux sont la propriété de leurs détenteurs respectifs.

www.fusionentertainment.com